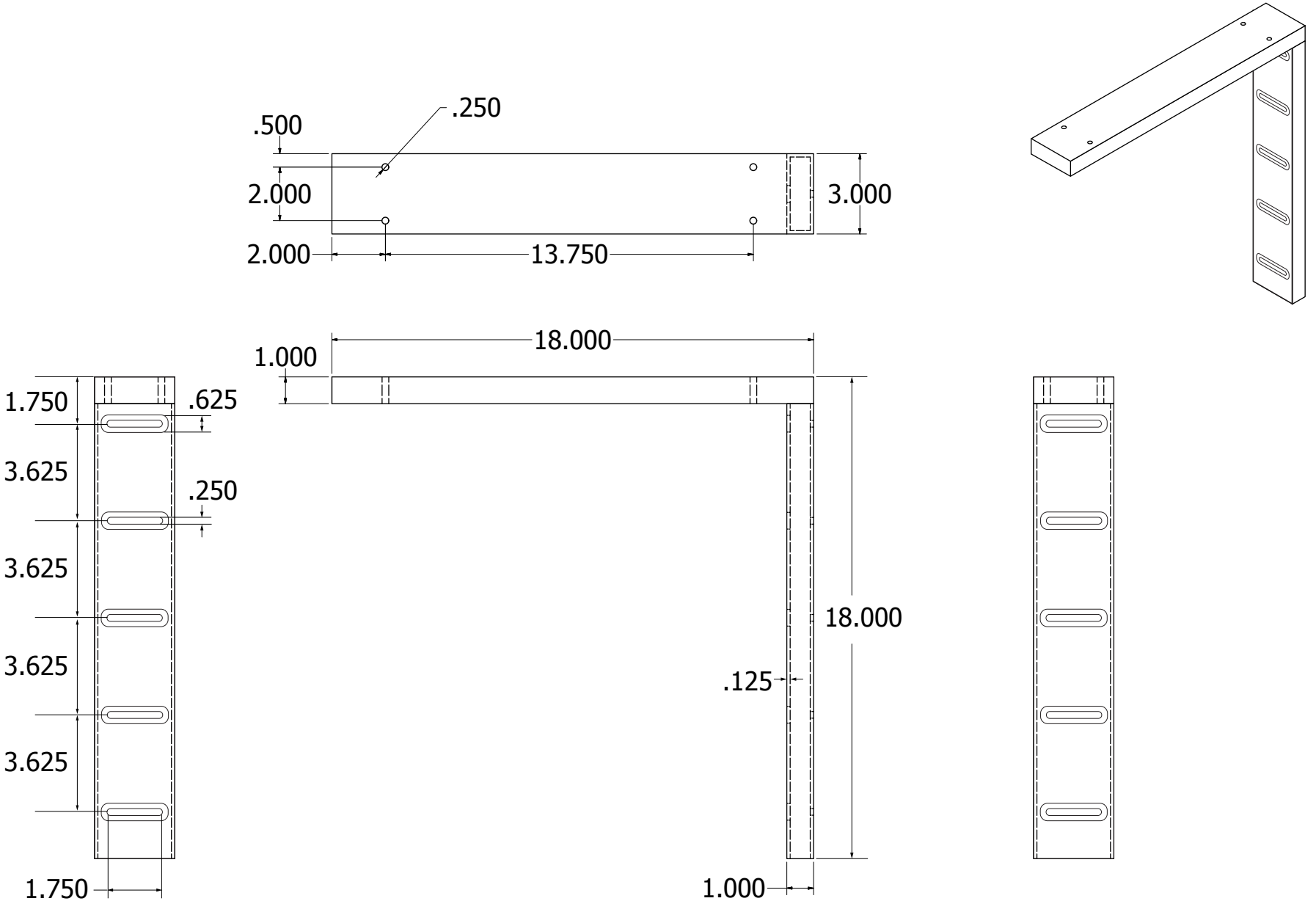
.250
.500
2.000
3.000
2.000
13.750
18.000
1.000
1.750
.625
3.625
.250
3.625
3.625
3.625
18.000
.125
1.750
1.000

HDHYB18